PILZ_87_D(1200)

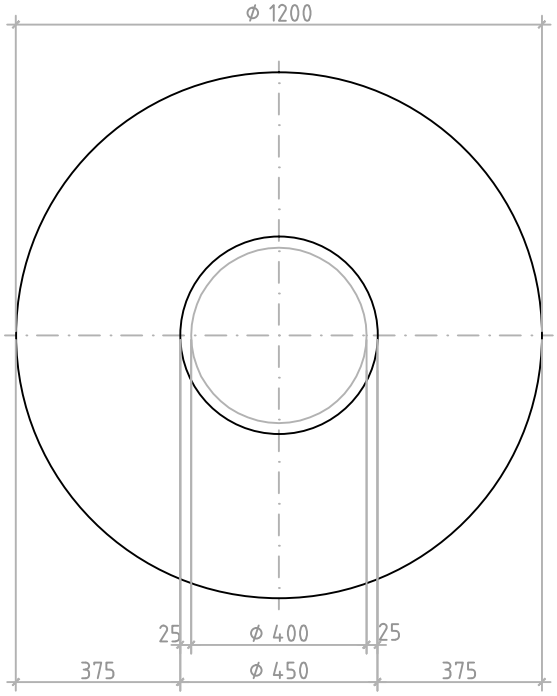

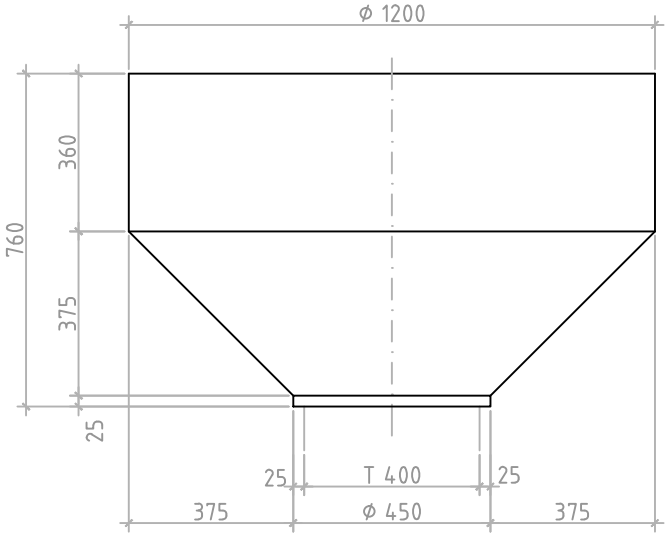

630	Liter
1575	kg

ANLAGENUMMER: 87

SACAC

BETONPILZ_87_D(1200)

FORMULAR S92/01 / ALLE URHEBERRECHTE VORBEHALTEN