PILZ_94_Q(1200)

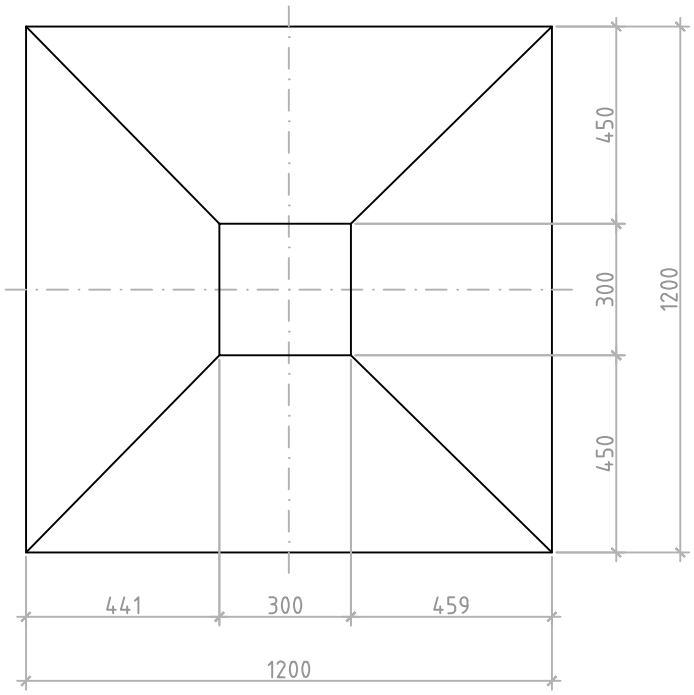

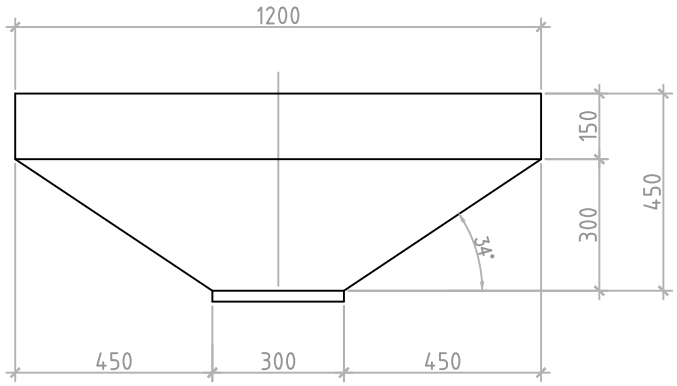

387	Liter
968	kg

ANLAGENUMMER: 94

SACAC

BETONPILZ_94_Q (1200)

FORMULAR S92/01 / ALLE URHEBERRECHTE VORBEHALTEN